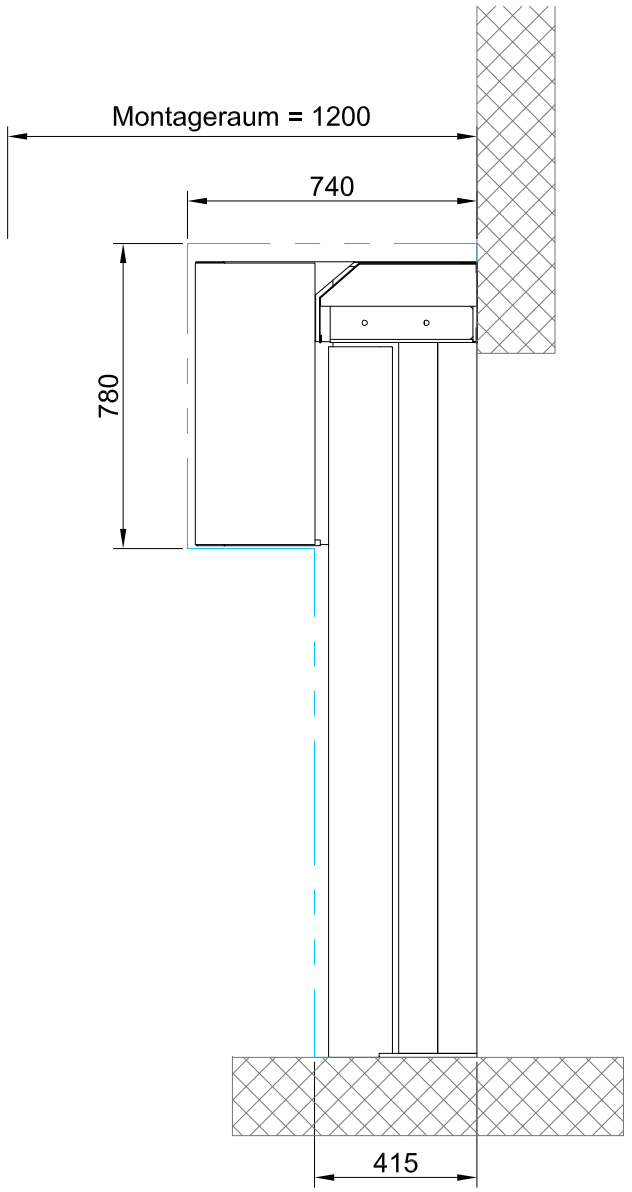

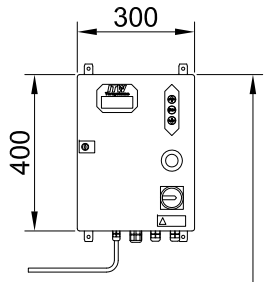

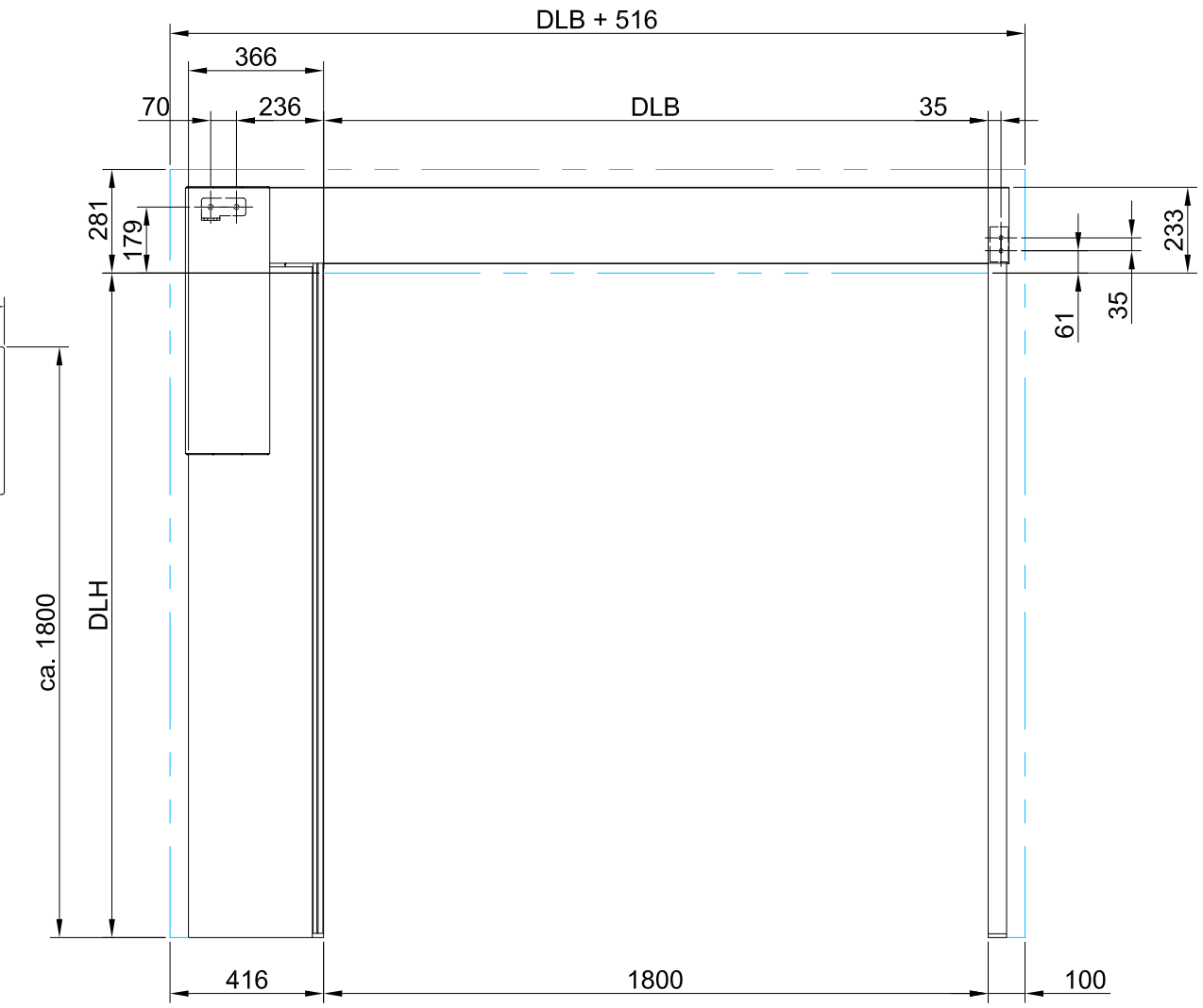

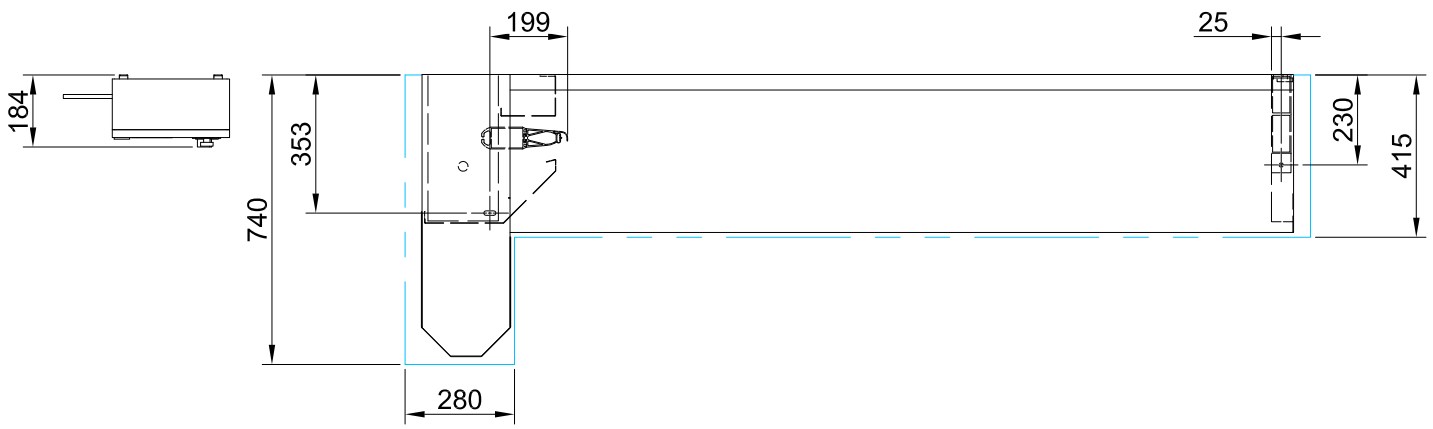

Die Befestigungspunkte und der Platzbedarf des Tores sind am Einbauort zu inspizieren. Die oberen Konsolen sollten an einem Betonsturz oder an einer Stahlkonstruktion verschraubt oder verschweißt werden.

! ACHTUNG !

Leichtbauwände, Hohlblocksteine und Paneelwände sind auf Eignung der Montage zu prüfen!

TS TOR & SERVICE SEIT 1995	TS Tor & Service AG Sonnental 9313 Muolen, Tel: 071-414 15 20, Fax: 071-414 15 21	Für dieses Dokument behalten wir uns alle Rechte vor. Änderungen vorbehalten!
	Objekt:	Auftrag Nr:
	Bau-leitung:	Position:
	Bezeichnung: Schnelllauftor Transsprint C einflügelig, mit Verkleidung, DR2100	Zeichnung: 24.08.2017 / rd