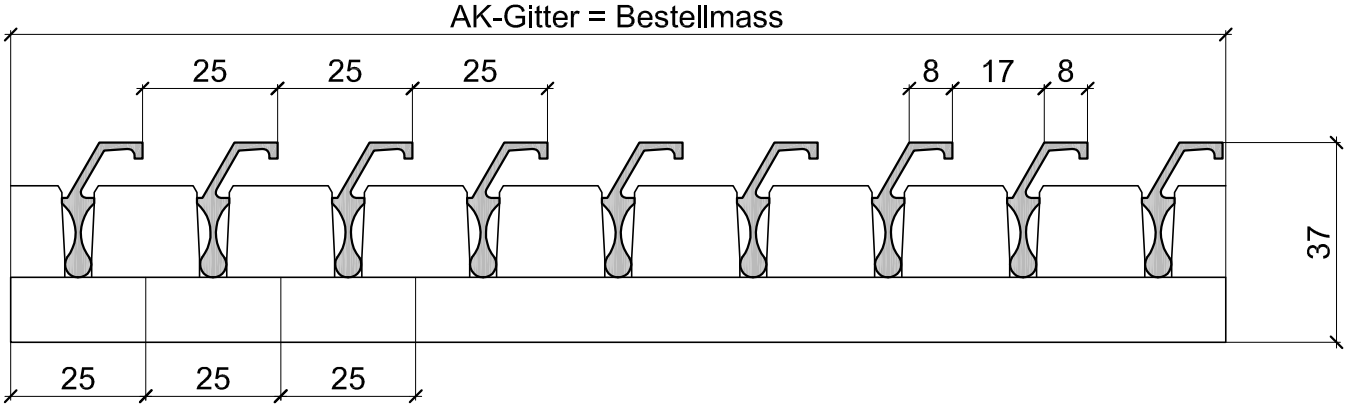

Aluhit Gitter K-17		
Wyss Aluhit AG, Grossmatte 9, CH-6014 Luzern, Tel. +41 41 259 11 00, info@wyssaluhit.ch	K-17	01

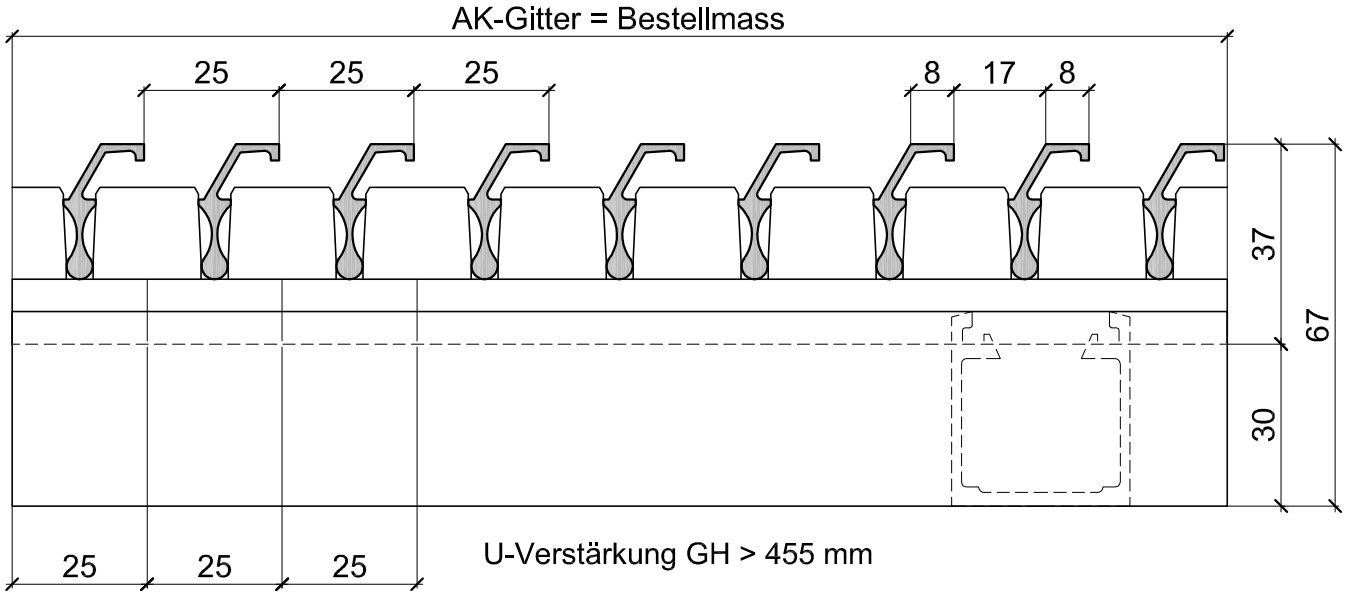

Aluhit Gitter K-17 mit U-Verstärkung		
Wyss Aluhit AG, Grossmatte 9, CH-6014 Luzern, Tel. +41 41 259 11 00, info@wyssaluhit.ch	K-17	02

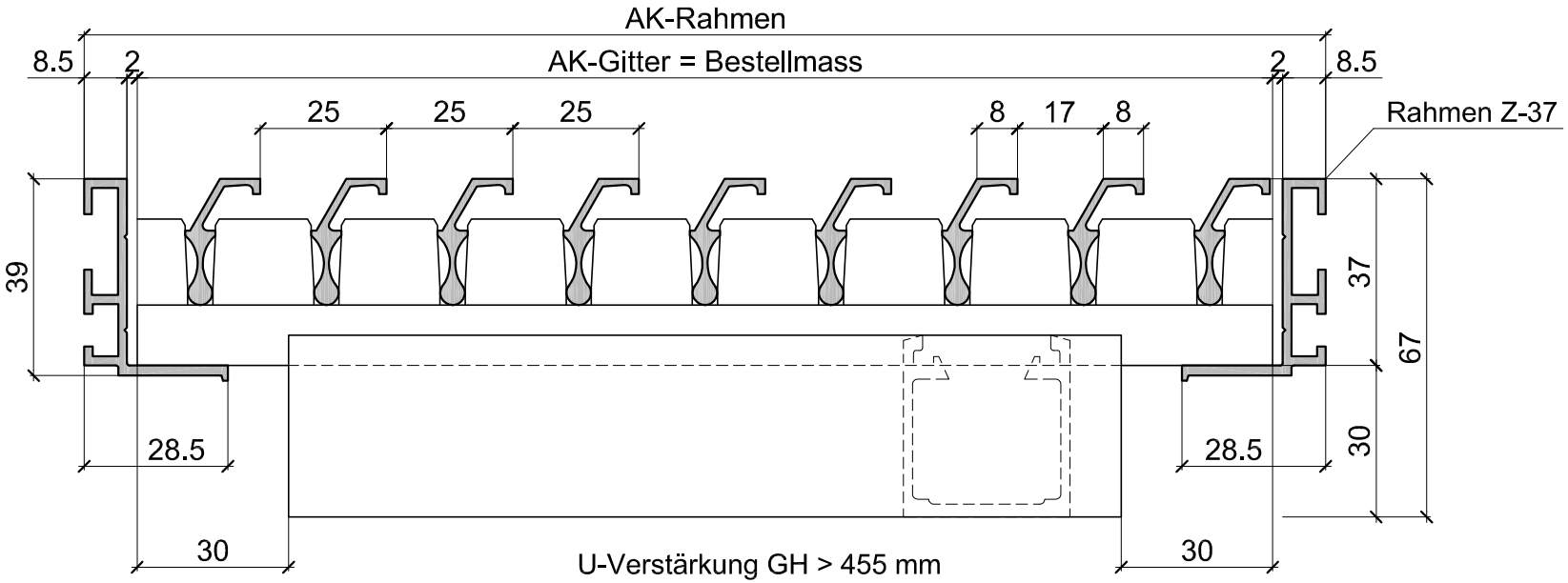

Aluhit Gitter K-17 mit U-Verstärkung und Rahmen Z-37		
Wyss Aluhit AG, Grossmatte 9, CH-6014 Luzern, Tel. +41 41 259 11 00, info@wyssaluhit.ch	K-17	03

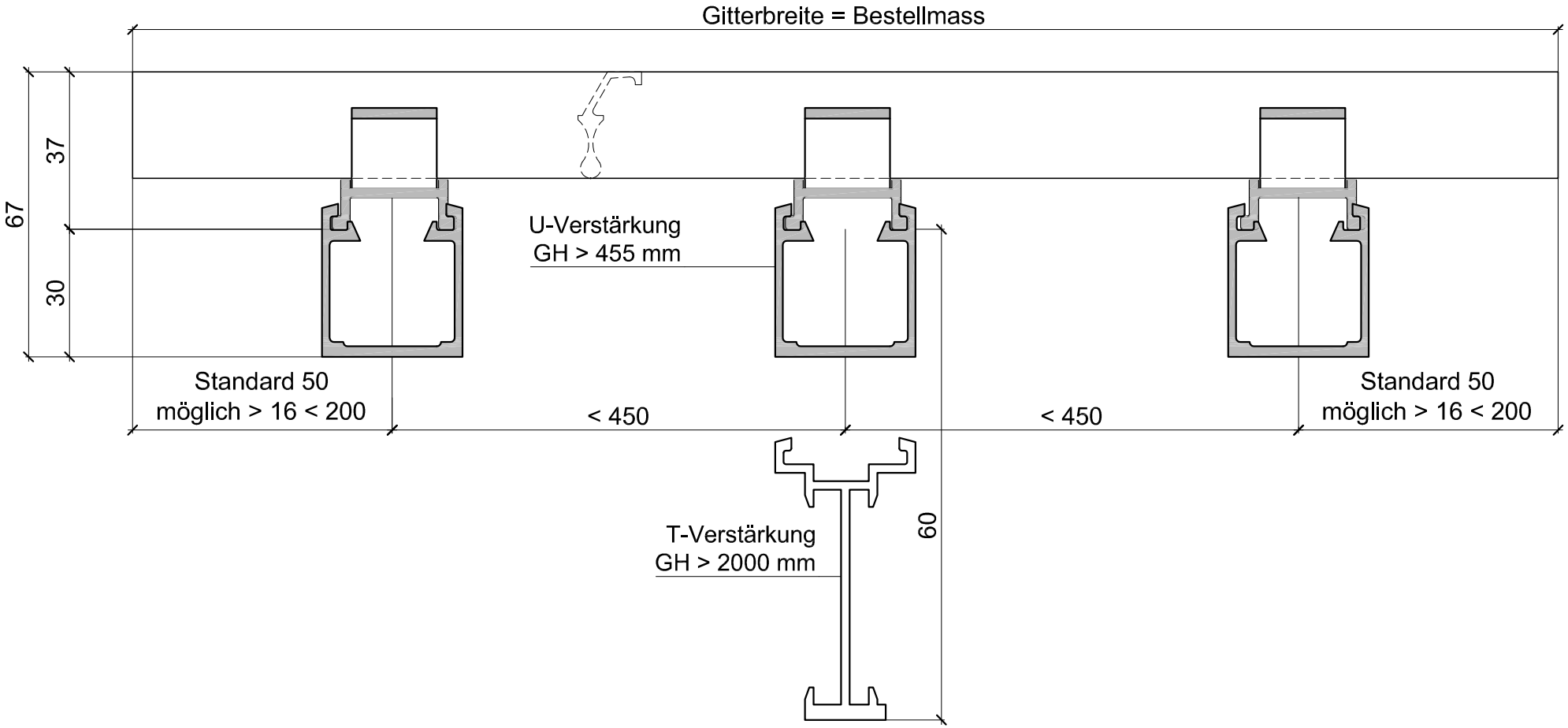

Aluhit Gitter K-17 mit U-Verstärkung		
Wyss Aluhit AG, Grossmatte 9, CH-6014 Luzern, Tel. +41 41 259 11 00, info@wyssaluhit.ch	K-17	20

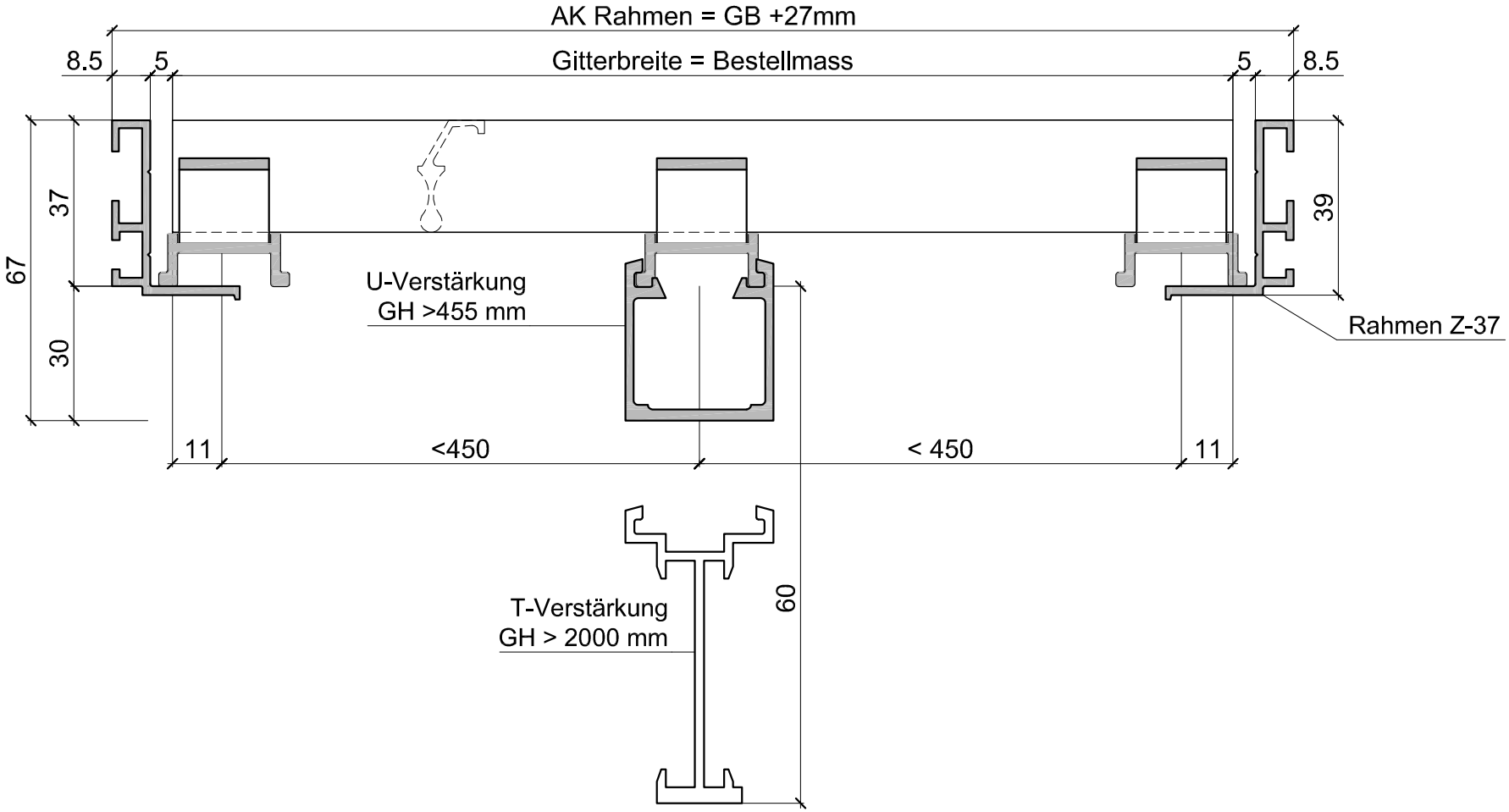

Aluhit Gitter K-17 mit U-Verstärkung und Rahmen Z-37		
Wyss Aluhit AG, Grossmatte 9, CH-6014 Luzern, Tel. +41 41 259 11 00, info@wyssaluhit.ch	K-17	21