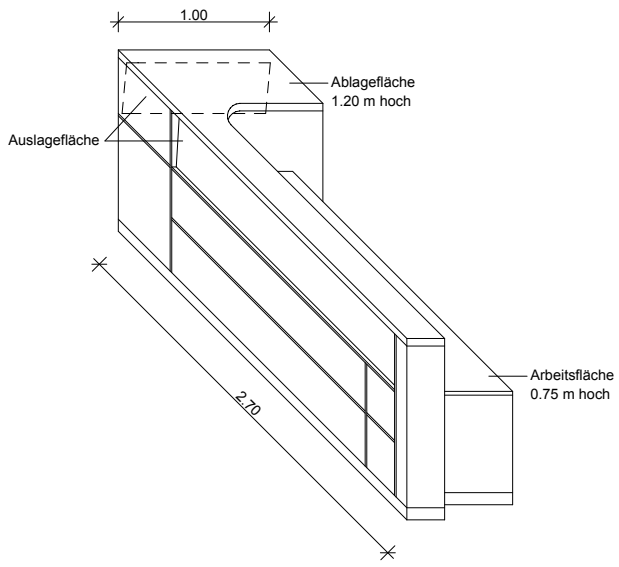

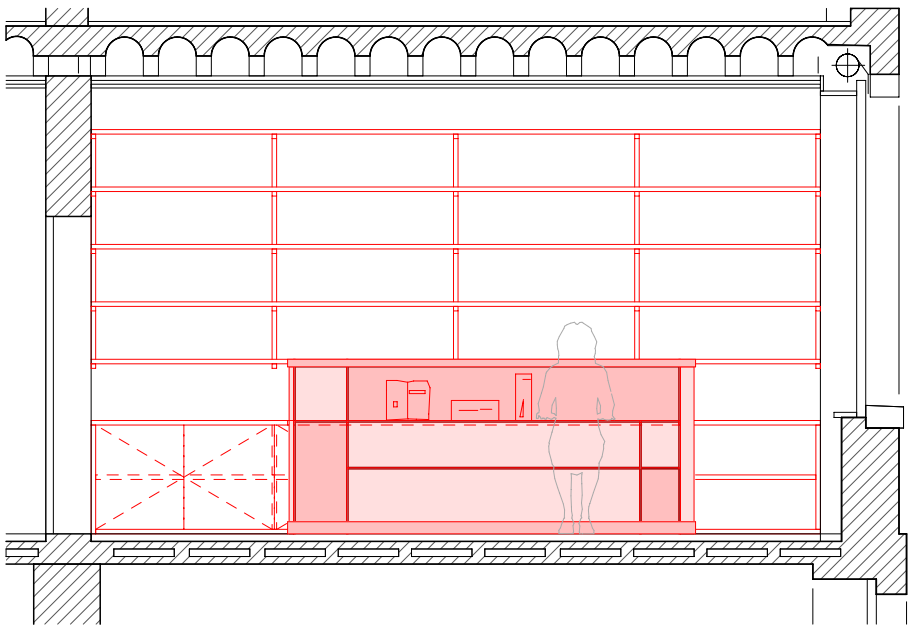

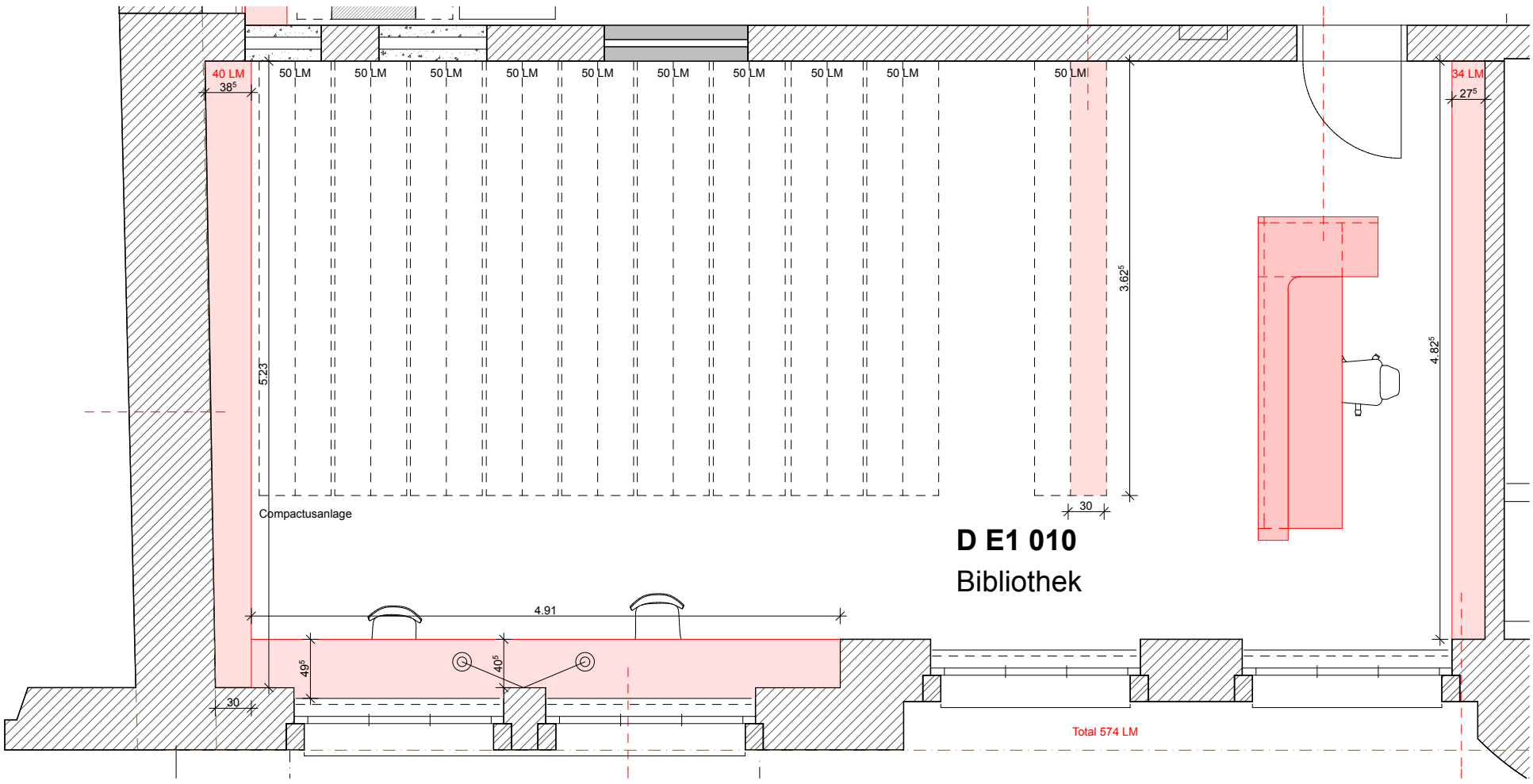

ARCHÄOLOGISCHE BODENFORSCHUNG, BASEL

Bibliothek - Schreinermöbel / Compactusanlage, 1:50

15.12.17 / A3
Baumann Lukas Architektur, Haltingerstrasse 40, 4057 Basel
www.baumannlukas.ch --- info@baumannlukas.ch --- 061 683 05 90