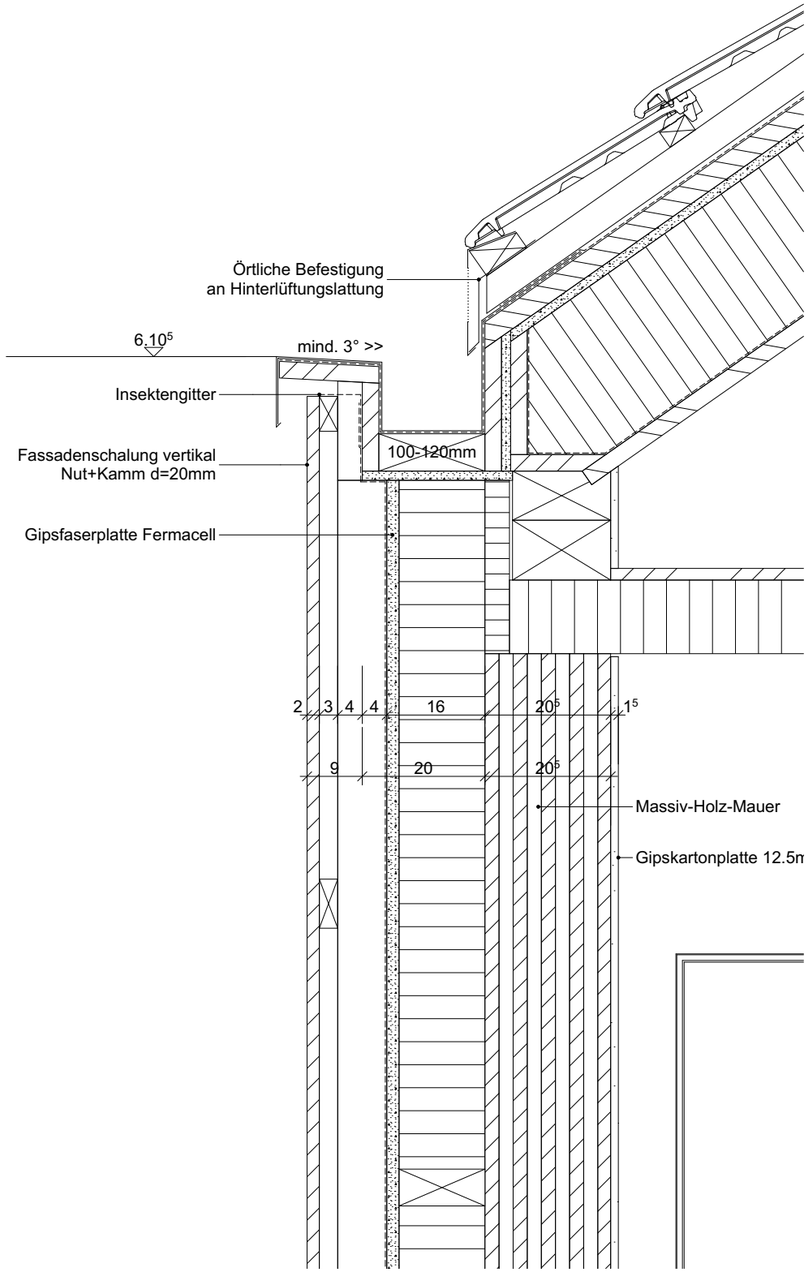

Traufdetail mit Wandanschluss

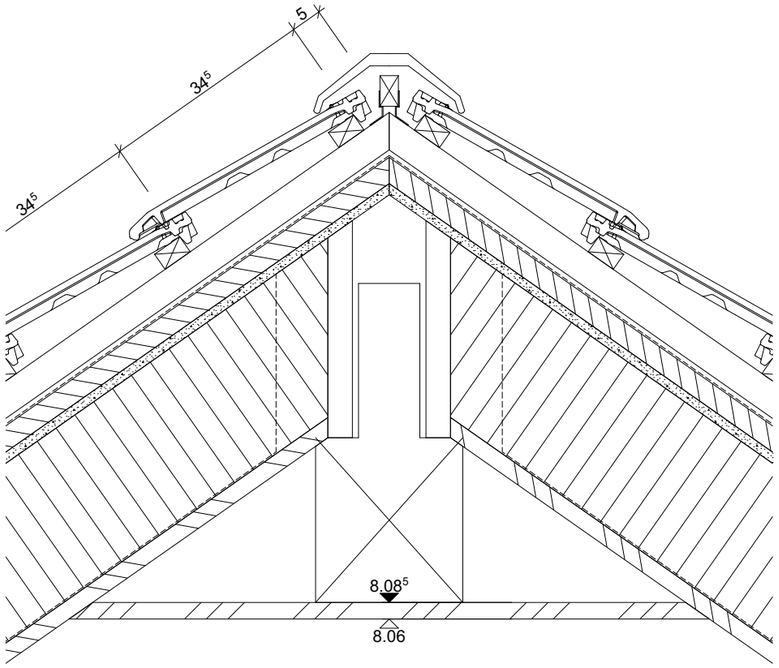

Abgraten der First

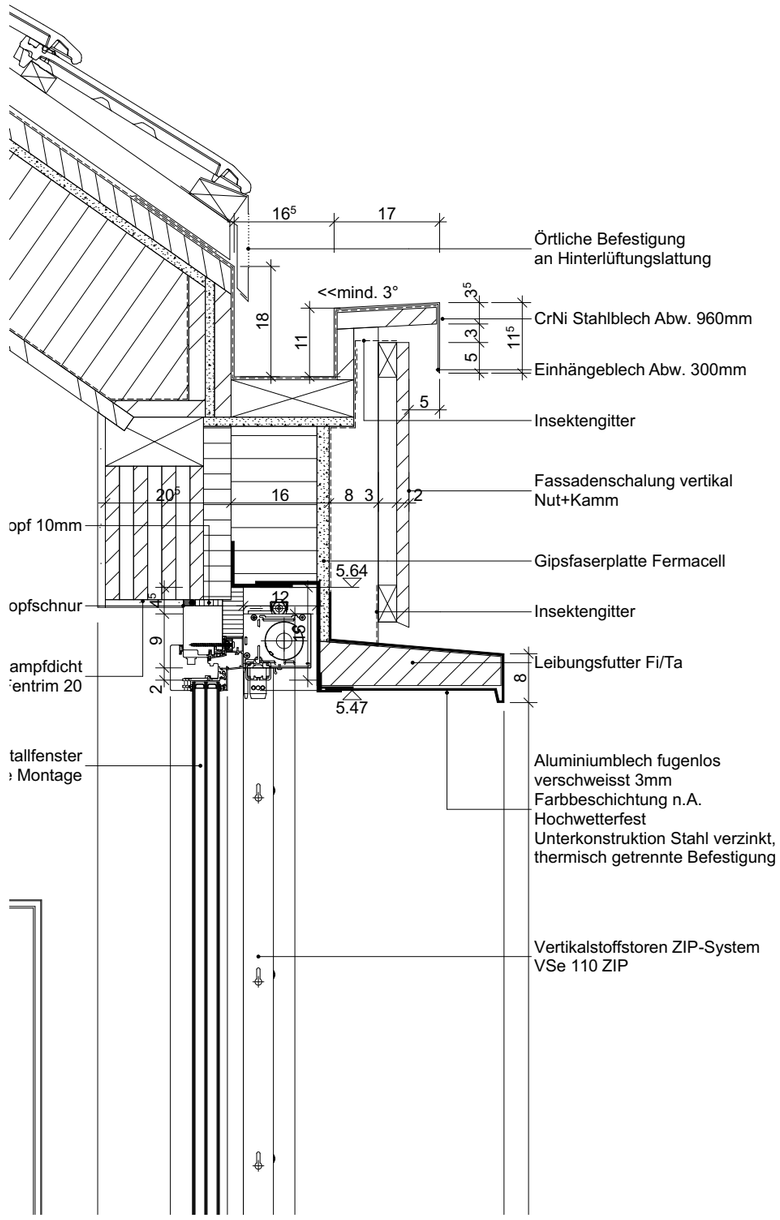

Traufdetail mit Fensteranschluss

Firstdetail

0 0.1 0.2 0.5 m