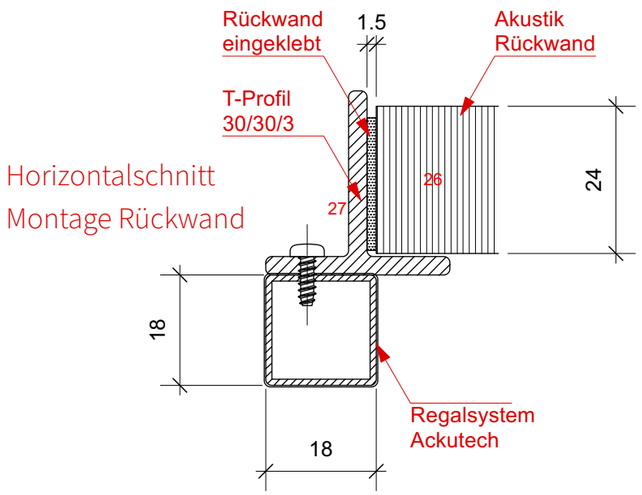

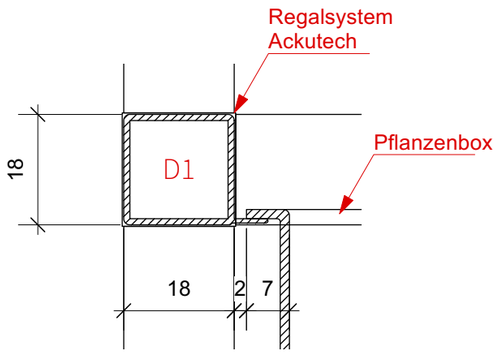

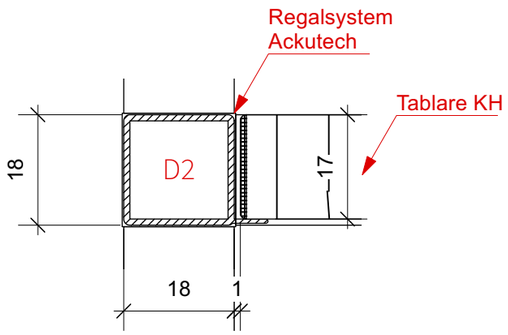

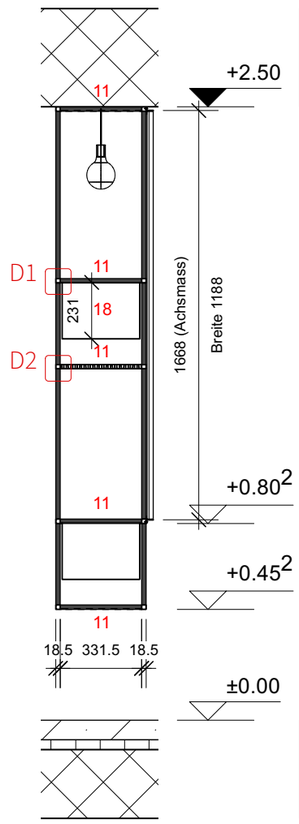

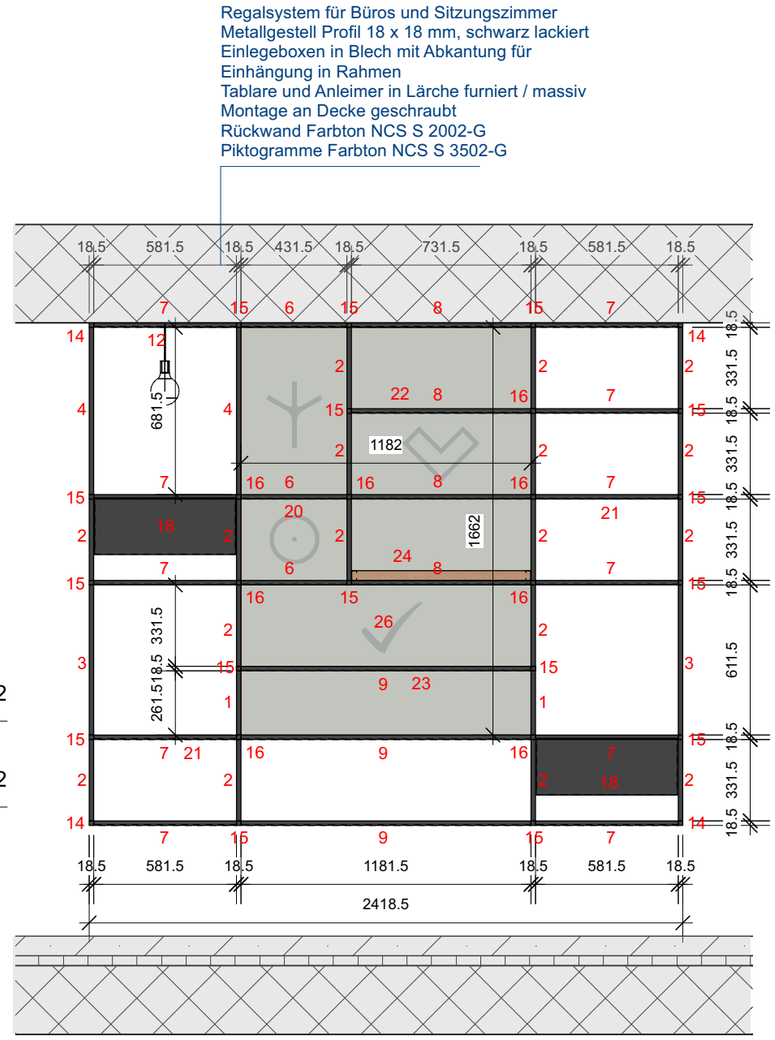

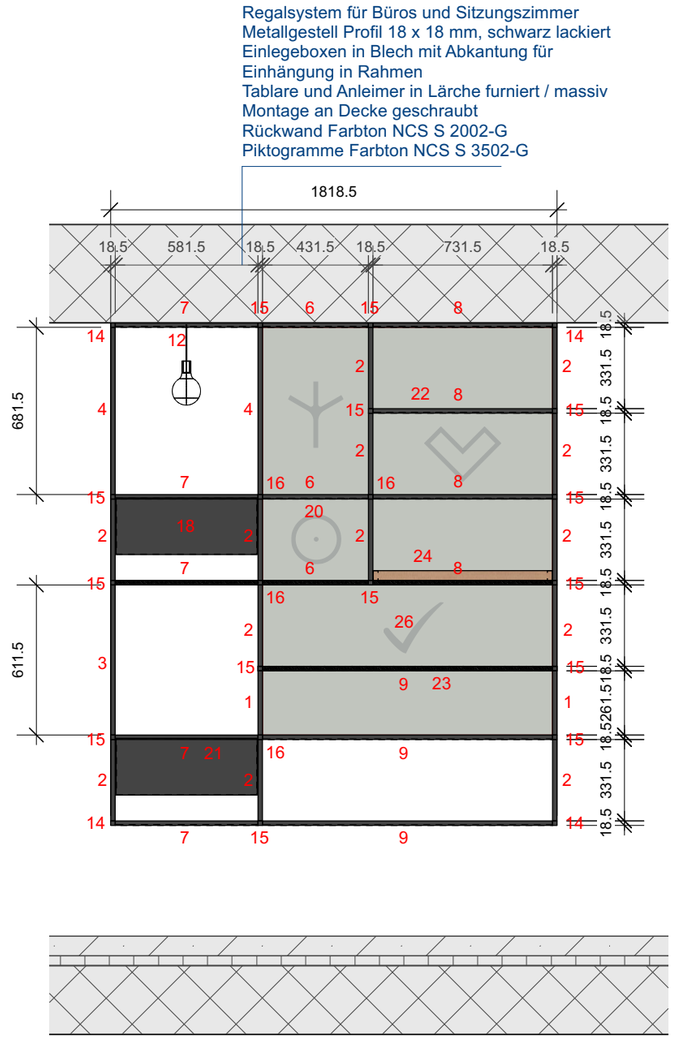

Regal "4-teilig", total Anzahl Stk. 8
Akustikrückwand 1182 x 1662 mm

Regal "3-teilig", total Anzahl Stk. 6
Akustikrückwand 1182 x 1662 mm

Dieses Dokument ist geistiges Eigentum des Erstellers und darf weder kopiert noch Dritten zugänglich gemacht noch darf deren Inhalt sonstwie entgegen unseren Interessen verwendet werden.

Ind.	Änderung	Datum	Name

Projektadresse	Avenue de Tourbillon 1950 Sion
Bauherrschaft	Valais/Wallis Promotion Rue Pré-Fleuri 6 1950 Sion
Projekt	Büroneubau Valais/Wallis Promotion
Projektnummer	900.179

A 10.52

Detail Regal Typ 2

Mst	±0.00 =	Plangrösse	Index	Seiten
1:25	495 m ü. M.	A3		1
Autor	**Zeichn.-Dat.**	**Geprüft**	**Prüf.-Dat.**	**Print-Dat.**
IR	21.07.22			8.10.22

INNARCH RUPPEN

Gliserallee 10, CH-3902 Brig-Glis
Tel +41 27 924 65 00
Fax +41 27 924 65 02
email info@innarch.ch
Web www.innarch.ch

Ausführung